Piège photographique / Trail camera Cámara trampa / Fotofalle Fotocamera

PIE1044

Guide d’utilisation 3

DECLARATION UE DE CONFORMITE
EU DECLARATION OF CONFORMITY

Nous / *We* : **NUM'AXES** - Z.A.C. des Aulnaies – 745 rue de la Bergeresse – C.S. 30157 - 45161 OLIVET CEDEX - FRANCE

Déclarons que la déclaration de conformité est délivrée sous notre seule responsabilité. / *Declare that the declaration of conformity is issued under our sole responsibility.*

Objet de la déclaration :
Object of the declaration:

Piège photographique PIE1044
Trail camera PIE1044

L'objet de la présente déclaration décrit ci-dessus est conforme à la législation d'harmonisation de l'Union applicable / *The object of the declaration described above is in conformity with the relevant Union harmonisation legislation:*

Directive 2014/30/UE (CEM) / Directive 2014/30/EU (EMC)
Les normes harmonisées et les spécifications techniques suivantes ont été appliquées / *The following harmonised standards and technical specifications have been applied:*
EN 55032 : 2015 | EN 55035 : 2017

Directive 2001/95/CE (GPSD) / Directive 2001/95/EC (GPSD)
Les normes harmonisées et les spécifications techniques suivantes ont été appliquées / *The following harmonised standards and technical specifications have been applied:*
EN 62368-1 : 2014 + A11 : 2017

Directive 2011/65/UE (RoHS) –Directive déléguée 2015/863/UE
Directive 2011/65/EU (RoHS) – Amendment Directive 2015/863/EU
Les normes harmonisées et les spécifications techniques suivantes ont été appliquées / *The following harmonised standards and technical specifications have been applied:*
IEC 62321-3-1 : 2013 | IEC 62321-5 : 2013 |
IEC 62321-4 : 2013 + AMD1 : 2017 CSV
IEC 62321-6 : 2015 | IEC 62321-7-1 : 2015 | IEC 62321-7-2 : 2017 |
IEC 62321-8 : 2017

Olivet (FRANCE),
Décembre 2019 / December 2019

Pascal GOUACHE
Président / C.E.O.

Guide d'utilisation

1. Contenu du produit

- 1 piège photographique PIE1044
- 1 câble USB
- 1 sangle de fixation
- 1 système de fixation murale
- 1 guide d'utilisation

2. Présentation du produit

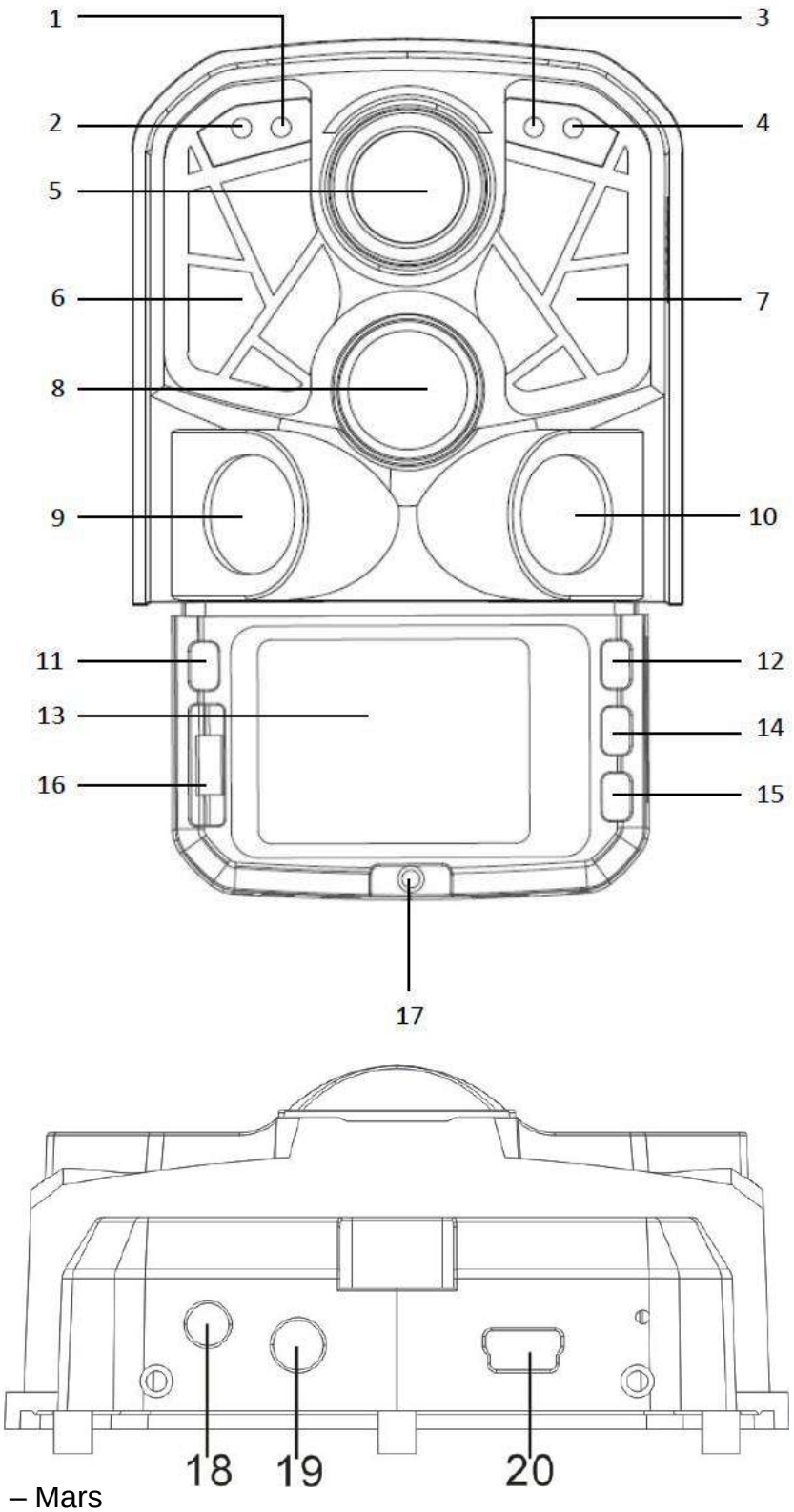

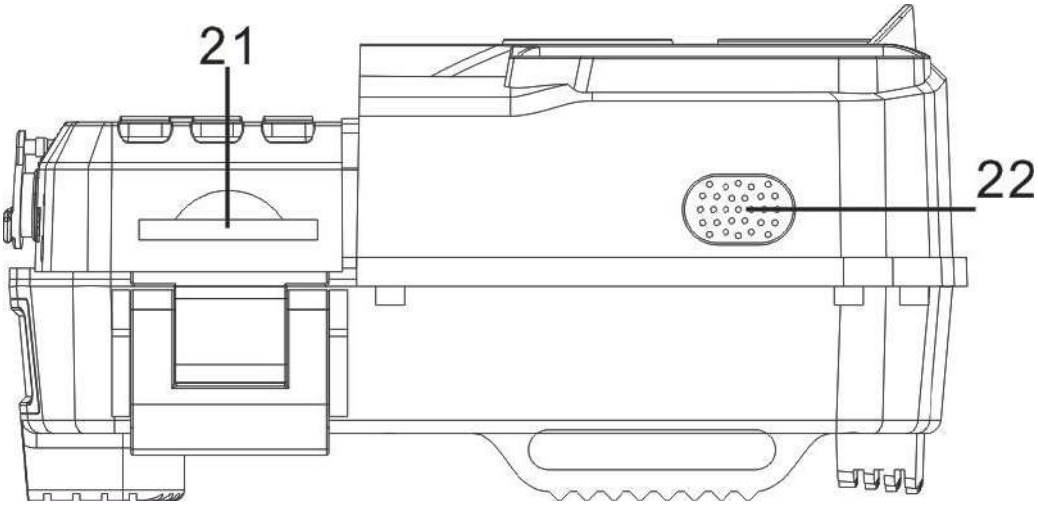

1 – Capteur de luminosité (jour/nuit)

2 – Témoin lumineux capteurs PIR latéraux

3 – Témoin lumineux de mise en marche

4 – Témoin lumineux capteur PIR central

5 – Objectif

6 – LED infrarouges

7 – LED infrarouges

8 – Capteur infrarouge passif (PIR) central

9 – Capteur infrarouge passif (PIR) latéral gauche

10 – Capteur infrarouge passif (PIR) latéral droit

11 – Bouton MODE

12 – Bouton de navigation ↑

13 – Ecran LCD

14 – Bouton OK

15 – Bouton de navigation ↓

16 – Sélecteur 3 positions :
ON (Marche) / SETUP (Réglages) / OFF (Arrêt)

17 – Bouton d'ouverture du compartiment de piles

18 – Port pour alimentation externe (DC)

19 – Sortie TV (AV)

20 – Port USB

21 – Emplacement de la carte SD

22 – Haut-parleur

Boutons	**Fonctions**
Sélecteur 3 positions	- ON : mise en marche - SETUP : réglage des différents paramètres - OFF : mise à l'arrêt
Bouton MODE	- Des appuis courts sur le bouton MODE permettent de passer de « Démarrer une vidéo » à « Prendre une photo » puis « Lire les photos/vidéo (playback) » et enfin « Menu des réglages ». - Dans le menu des réglages, un appui court sur le bouton MODE permet de revenir en arrière.

Bouton ↑	- Dans le menu des réglages, le bouton ↑ vous permet de vous déplacer vers le haut. - Dans le réglage de l'heure et de la date ainsi que du mot de passe, le bouton ↑ vous permet d'aller vers les chiffres supérieurs.
Bouton OK	- Dans le mode Photo ou Vidéo, un appui court sur le bouton OK permet de prendre une photo ou de démarrer une vidéo. - Dans le menu des réglages, un appui court sur le bouton OK permet de valider vos choix.
Bouton ↓	- Dans le menu des réglages, le bouton ↓ vous permet de vous déplacer vers le bas. - Dans le réglage de l'heure et de la date ainsi que du mot de passe, le bouton ↓ vous permet d'aller vers les chiffres inférieurs. - En mode Lecture (playback), un appui long sur le bouton ↓ permet de faire apparaitre le menu pour la suppression de fichiers, l'activation du diaporama et la protection en écriture de fichiers.

3. Alimentation

3.1. Piles

L'appareil fonctionne avec 8 piles AA. Vous pouvez utiliser des piles alcalines ou des piles rechargeables Ni-MH.
Vous pouvez acheter des piles AA alcalines ou Ni-MH à tout moment sur le site www.numaxes.com.
Avant d'insérer ou de retirer les piles, l'appareil doit être mis à l'arrêt (sélecteur en position OFF).
Prenez soin de respecter les polarités indiquées dans le compartiment de piles lorsque vous les installez. Des piles installées dans le mauvais sens peuvent causer des dysfonctionnements.
Nous vous recommandons vivement de changer les piles dès que l'icône de niveau de pile sur l'écran est vide.
NOTA : Ne mélangez pas les types de piles. Cela peut causer des dommages permanents à l'appareil et ceux-ci ne sont pas pris en garantie.

3.2. Adaptateur secteur

L'appareil peut également fonctionner avec un adaptateur secteur 6V/2A. **Nous recommandons d'enlever les piles quand un adaptateur secteur est utilisé.** L'adaptateur secteur est recommandé quand l'appareil est utilisé pour des raisons de sécurité.

4. Carte SD

Il est nécessaire d'installer une carte mémoire (de 4 GO à 32 GO – classe 10

minimum) pour que l'appareil fonctionne. Quand la caméra est en mode SETUP, si aucune carte SD n'est insérée, l'indication « Pas de carte SD » apparaît sur l'écran.

Il est fortement recommandé de formater la carte SD avec le piège photographique avant
de l'utiliser pour la première fois, surtout si la carte a été utilisée dans d'autres appareils. Une carte SD formatée avec un autre appareil peut ne pas être compatible.

Avant d'insérer ou de retirer la carte SD, l'appareil doit être mis à l'arrêt (sélecteur en position OFF). Si vous ne le faites pas, cela peut causer la perte ou la détérioration des fichiers déjà enregistrés sur la carte mémoire.
Quand la carte SD est pleine, l'indication « Mémoire pleine » apparaît sur l'écran.

5. Connexion TV

L'appareil peut transférer le signal vidéo vers un moniteur externe ou un téléviseur.

- Connectez le téléviseur au piège photographique via un câble TV (non fourni).
- Faites glisser le sélecteur du piège photographique en position SETUP.
- Après la connexion, le piège photographique passe en mode de lecture et l'écran LCD s'éteint. Ce que la caméra a capturé sera affiché sur le téléviseur.

Reportez-vous au guide d'utilisation de votre moniteur ou de votre téléviseur pour plus d'informations.

6. Personnalisation des réglages

Mettez le sélecteur en position SETUP (l'écran LCD s'allume) puis appuyez **4 fois** sur le bouton MODE jusqu'à ce que le menu des réglages apparaisse.
Dans le menu des réglages, vous pouvez vérifier et changer les réglages de l'appareil.

Utilisez les boutons de navigation ↑ et ↓ pour naviguer dans les réglages, appuyez sur le bouton OK pour entrer dans les paramètres et pour confirmer et sauvegarder les changements, appuyez sur le bouton MODE pour retourner à la page précédente.

Paramètres	Réglages disponibles (réglage par défaut en gras)
Mode de capture	**Photo** / Vidéo / Photo + Vidéo – Photo : l'appareil va prendre uniquement des photos. – Vidéo : l'appareil va prendre uniquement des vidéos. – Photo + Vidéo : l'appareil prend d'abord une photo puis une vidéo.

Résolution photo	20 MP (5200x3900) / 16 MP (4608x3456) / 12 MP (4000x3000) / 8 MP (3264x2448) / **5 MP (2560x1920)** / 3 MP (2048x1536) / 1 MP (1280x960) Une résolution haute donne des photos de meilleure qualité, mais crée des fichiers plus lourds qui prennent plus de place sur la carte SD (qui se remplit plus vite).
Mode Rafale	**1 photo** / 2 photos / 3 photos Vous pouvez programmer 1 à 3 photos par déclenchement.
Résolution vidéo	FULL HD (1920x1080) / **HD (1280x720)** / 720x480 / VGA (640x480) Une résolution haute donne des vidéos de meilleure qualité, mais crée des fichiers plus lourds qui prennent plus de place sur la carte SD (qui se remplit plus vite).
Durée de la vidéo	**Durée par défaut : 10 secondes** Programmable de 3 secondes à 10 minutes (par incréments de 1 seconde de 03 à 59 secondes / par incréments de 1 minute de 01 à 10 minutes)
Enregistrement audio sur les vidéos	**ON** / OFF Permet d'activer ou de désactiver l'enregistrement audio sur les vidéos.
Intervalle PIR	**Intervalle PIR par défaut : 20 secondes** Programmable de 3 secondes à 60 minutes (par incréments de 1 seconde de 03 à 59 secondes / par incréments de 1 minute de 01 à 60 minutes) Permet de régler l'intervalle souhaité entre les prises de photos/vidéos quand un mouvement est détecté. Cette fonction permet d'éviter de prendre trop de photos/vidéos. Exemple : si l'intervalle PIR est réglé sur 01 minute, l'appareil va attendre 1 minute entre chaque enregistrement de photo/vidéo même si un mouvement est détecté.
Capteurs PIR latéraux	**ON** / OFF Permet d'activer ou de désactiver les deux capteurs PIR latéraux.

Sensibilité capteurs PIR	Basse/ Moyenne / **Haute** Une sensibilité haute : 1) est plus sensible aux mouvements de petits sujets ; 2) a une plus longue distance de détection ; 3) rend plus facile pour le capteur de détecter une différence de température entre le corps du sujet et la température ambiante ; 4) rend plus facile le déclenchement de la caméra. Dans un environnement avec une forte température, la chaleur du corps des sujets est difficile à différencier de la chaleur ambiante pour la caméra, il est recommandé d'utiliser la sensibilité haute. Dans un environnement avec beaucoup d'interférences telles que vent chaud, fumée, proximité d'une fenêtre, il est conseillé d'utiliser la sensibilité basse.
Horaires fixes	ON / **OFF** L'appareil peut être programmé pour prendre des photos/vidéos uniquement pendant une certaine plage horaire de la journée. Chaque jour, l'appareil fonctionnera uniquement pendant la plage horaire définie. Le reste du temps, l'appareil sera en stand-by et ne se déclenchera pas. Sélectionnez « ON » puis appuyez sur « OK » pour programmer l'heure de début (Heure:Minute) et l'heure de fin (Heure:Minite) de la plage horaire pendant laquelle l'appareil va fonctionner. Exemple : si le réglage « Horaires fixes » est 15:00 – 18:00 ; chaque jour, l'appareil fonctionnera uniquement entre 15h00 et 18h00. Si le paramètre « Horaires fixes » est réglé sur « OFF », cela signifie que l'appareil fonctionne toute la journée.

Intervalle temps	ON / **OFF** L'intervalle temps est configurable de 00:00:03 à 23:59:59. Le paramètre « Intervalle temps » permet de définir la fréquence de capture automatique d'une photo ou d'une vidéo (qu'un mouvement ait été détecté ou non). L'appareil va prendre des photos ou des vidéos automatiquement à l'intervalle de temps indiqué. **<u>ATTENTION</u> : quand le paramètre « Intervalle temps » est réglé sur ON, les capteurs PIR sont désactivés.** Sélectionnez « ON » puis appuyez sur « OK » pour régler l'intervalle de temps entre chaque prise de photo/vidéo automatique. Exemple : si l'intervalle temps est réglé sur 00:30:00, l'appareil prendra une photo/vidéo automatiquement toutes les 30 minutes.
Langue	English / Deutsch / Dansk / Suomi / Svenska / Español / **Français** / Italiano / Nederlands / Portugués / Chinois / Japonais
Date et Heure	**Réglage de la date et de l'heure** 20/11/2019 15:57 **Format de l'heure** **24 heures** 12 heures **Format de la date** **jj/mm/aaaa** aaaa/mm/jj mm/jj/aaaa <u>NOTA</u> : il est important de régler l'heure et la date afin que certains paramètres fonctionnent correctement (par exemple : horodatage sur les photos, fonctionnement pendant une plage horaire définie).
Horodatage	**Date et heure** / Date / OFF Sélectionnez « OFF » si vous ne voulez pas que la date et/ou l'heure auxquelles les photos sont prises s'impriment sur celles-ci.
Mot de passe	ON / **OFF** Sélectionnez « ON » puis appuyez sur « OK » pour protéger votre caméra avec un mot de passe (4 chiffres entre 0 et 9).
Bip sonore	ON / **OFF** Vous pouvez choisir d'entendre ou non un bip sonore quand vous appuyez sur les touches de l'appareil.

Formater la carte mémoire	Oui / **Non** Il est fortement recommandé de formater la carte SD avec le piège photographique avant de l'utiliser pour la première fois, surtout si la carte a été utilisée dans d'autres appareils. Une carte SD formatée avec un autre appareil peut ne pas être compatible. **ATTENTION** : quand vous formatez une carte SD, toutes les informations et tous les fichiers présents sur la carte sont effacés.
N° appareil	ON / **OFF** Sélectionnez « ON » puis appuyez sur « OK » pour attribuer un numéro d'identification à l'appareil (4 chiffres/lettres entre 0 et 9 et A et Z). Cela peut vous aider à identifier où et par quel appareil une photo a été prise.
Mode TV	NTSC / **PAL** PAL = format TV européen NTSC = format TV nord-américain
Fréquence	**50 Hz** / 60 Hz Un mauvais réglage peut faire sauter l'écran.
Retour réglages usine	Oui / **Non** Sélectionnez « Oui » pour revenir aux réglages par défaut.
Version	Ce paramètre donne la version du logiciel chargé dans l'appareil.

7. Fonctionnement

7.1. Mise en marche / ON

Vous pouvez allumer l'appareil à n'importe quel moment après que les piles et la carte SD aient été insérées.
Faites glisser le sélecteur en position ON pour mettre en marche l'appareil.
Le témoin lumineux rouge de mise en marche en haut à droite de l'appareil va clignoter et l'écran LCD va décompter 5 secondes. Cet intervalle vous laissera assez de temps pour fermer le couvercle de l'appareil puis quitter la zone surveillée.

Une fois en marche, l'appareil prendra des photos et/ou des vidéos en fonction des réglages effectués.
NOTA : l'appareil est livré préprogrammé avec des réglages usine par défaut. Pour le tester, vous avez juste besoin d'insérer une carte SD et des piles puis de mettre le mettre en marche (sélecteur en position ON).

7.2. Mise l'arrêt / OFF

Faites glisser le sélecteur en position OFF pour éteindre l'appareil. Veuillez noter que

même à l'arrêt, l'appareil continue à consommer de l'énergie à un très bas niveau. Par conséquent, il est recommandé de retirer les piles si vous n'utilisez pas le produit pendant un période prolongée.

Le mode OFF est le mode de « sécurité » permettant toute une série d'actions telles que : remplacer la carte SD, remplacer les piles ou transporter l'appareil.
Vous utiliserez également le mode OFF quand vous connecterez plus tard l'appareil au port USB d'un ordinateur pour télécharger les photos et/ou les vidéos.

7.3. Regarder les photos ou les vidéos sur l'écran de la caméra

- Mettez le sélecteur en position SETUP puis appuyez **3 fois** sur le bouton MODE pour aller jusqu'au mode Lecture (Playback).
- Utilisez sur les boutons ↑ et ↓ pour naviguer dans les photos/vidéos enregistrées.
- Appuyez sur OK pour démarrer le visionnage d'une vidéo puis appuyez à nouveau sur le bouton OK pour l'arrêter.

7.4. Regarder les photos en mode diaporama

Cette fonction peut être utilisée pour visionner les photos enregistrées sur la carte mémoire de façon automatique sous forme de diaporama.
Chaque photo est affichée pendant environ 2 secondes.

- Mettez le sélecteur en position SETUP.
- Appuyez **3 fois** sur le bouton MODE pour aller jusqu'au mode Lecture (Playback) puis faites un appui long sur le bouton ↓.
- Un menu apparait sur l'écran LCD.
- Sélectionnez « Activer le diaporama » puis appuyez sur le bouton OK.
- Pour arrêter le diaporama et garder la photo en cours sur l'écran, appuyez sur le bouton OK.

7.5. Effacer des photos/vidéos sur la caméra

– Mettez le sélecteur en position SETUP.

- Appuyez **3 fois** sur le bouton MODE pour aller jusqu'au mode Lecture (Playback) puis faites un appui long sur le bouton ↓.
- Un menu apparait sur l'écran LCD.
- Sélectionnez « Supprimer la sélection » (supprime uniquement la photo/vidéo sélectionnée) ou « Supprimer tous les fichiers » puis appuyez sur le bouton OK.
- Sélectionnez « Annuler » ou « Supprimer » puis appuyez sur le bouton OK.
- Appuyez sur le bouton MODE pour sortir.

7.6. Protection en écriture

Cette fonction peut être utilisée pour protéger certains des fichiers enregistrés d'une suppression accidentelle.

- Mettez le sélecteur en position SETUP.
- Appuyez **3 fois** sur le bouton MODE pour aller jusqu'au mode Lecture (Playback) puis faites un appui long sur le bouton ↓.
- Un menu apparait sur l'écran LCD.
- Sélectionnez « Protection en écriture » puis appuyez sur le bouton OK.
- Pour protéger un ou des fichiers, sélectionnez « Protéger en écriture la sélection » ou
  « Tout protéger en écriture » puis appuyez sur le bouton OK.
- Pour supprimer la protection, sélectionnez « Débloquer la sélection » ou « Débloquer tout » puis appuyez sur le bouton OK.

7.7. Transférer les photos/vidéos sur un ordinateur

Pour télécharger vos photos/vidéos sur un ordinateur, assurez-vous d'abord que le sélecteur est bien en position OFF.
Connectez le câble fourni au port USB de la caméra, puis directement à une prise USB principale de votre ordinateur.
« MSDC » va apparaitre sur l'écran LCD du piège photographique et votre ordinateur va reconnaître l'appareil en tant que « disque amovible ».
Dans le disque amovible, vous allez trouver les fichiers photos et vidéos dans « DCIM/100MEDIA » et vous pourrez les copier dans votre ordinateur.
ATTENTION : Ne déconnectez pas le câble USB et ne retirez pas la carte SD pendant la copie des photos/vidéos. Vous risqueriez de perdre des fichiers.

7.8. Arrêt automatique

En mode SETUP, l'appareil s'arrête automatiquement si vous n'appuyez sur aucun bouton pendant plus de 2 minutes. Mettez le sélecteur en position OFF puis à nouveau en position SETUP si vous voulez continuer les réglages.

8. Installation du produit sur le terrain

- Installez l'appareil face au nord ou au sud. N'orientez pas l'appareil face à l'est ou à l'ouest car le lever et le coucher du soleil peuvent provoquer des déclenchements intempestifs et produire des images surexposées.
- Pour surveiller une coulée, pointez l'appareil le long de la coulée plutôt que perpendiculairement. Ceci permet de voir plusieurs animaux à la fois s'ils passent en file.
- Dégagez les branches ou herbes se trouvant devant l'appareil. En cas de vent ou de température élevée, elles pourraient causer des déclenchements intempestifs.
- Vérifiez l'état des piles avant de mettre en place l'appareil.
- Assurez-vous d'avoir bien inséré la carte mémoire.

- Vérifiez que la date et l'heure sont correctes.
- Pensez bien à faire passer le sélecteur en position ON avant de vous en aller.

9. Caractéristiques techniques

Capteur d'images	5 Mega Pixels Couleur CMOS
Mode Jour/Nuit	Oui
Longueur d'ondes du flash infrarouge	940 nm
Portée du flash infrarouge	Environ 20 m
Mémoire	Carte SD (de 4 GO à 32 GO – classe 10 minimum)
Objectif	Champ de vision = 85°
Ecran	Ecran couleur TFT 2.0" (5 cm)
Sensibilité des capteurs PIR	3 niveaux : Faible / Moyenne / Haute
Portée des capteurs PIR	Environ 20 m
Angle de détection des capteurs PIR	120° (Capteur central : 60° - Capteurs latéraux : 30° chacun)
Modes de capture	Photo / Vidéo / Photo + Vidéo
Résolution photo	20 MP (5200x3900), 16 MP (4608x3456), 12 MP (4000x3000), 8 MP (3264x2488), 5 MP (2592x1944), 3 MP (2048x1536), 1 MP (1280x960)
Format des fichiers photo	JPEG
Photos en rafale	Programmable de 1 à 3 photos par déclenchement
Résolution vidéo	FULL HD (1920x1080), HD (1280x720), 720x480, VGA (640x480)
Format des fichiers vidéo	AVI
Durée de la vidéo	Programmable de 3 secondes à 10 minutes
Vitesse de déclenchement	Entre 0,2 et 0,4 seconde
N° de l'appareil (N° d'identification de l'appareil)	Programmable (ON / OFF)
Fonctionnement à horaires fixes	Programmable (ON / OFF)
Mot de passe	Programmable (ON / OFF)
Puissance	Piles : 6 V – Secteur (DC) : 6 V
Piles	8 x AA (alcalines ou rechargeables Ni-MH)
Alimentation secteur	6 V
Autonomie en stand-by	Environ 8 mois

Arrêt automatique	En mode SETUP, l'appareil s'éteint automatiquement au bout de 2 minutes sans activité.
Interface	Port USB 2.0 / Emplacement pour carte SD / Port pour alimentation externe (DC) / Sortie TV (AV)
Température de fonctionnement	-20°C à +60°C
Etanchéité	IP66
Dimensions	133 x 90 x 52 mm
Poids (sans les piles)	288 g

10. En cas de dysfonctionnement

Avant d'attribuer une panne à l'appareil, prenez soin de relire ce guide et assurez-vous que le problème n'est pas dû à des piles faibles ou à des erreurs d'utilisation.

Si le problème persiste, appelez le service après-vente **NUM'AXES** au **02 38 63 64 40**. Avec l'aide de nos techniciens, de nombreux problèmes peuvent être résolus par téléphone.
Selon l'ampleur du dysfonctionnement, vous devrez peut-être nous retourner votre produit.
Ne retournez pas votre produit à votre distributeur. Retournez-le à l'adresse suivante :

NUM'AXES
Z.A.C. des Aulnaies – 745 rue de la Bergeresse –
C.S. 30157 45161 OLIVET CEDEX – FRANCE

Pour toutes réparations, le service après-vente a besoin :

- de votre produit complet
- de la preuve d'achat (facture ou ticket de caisse)

Si vous omettez l'un de ces éléments, le service après-vente **NUM'AXES** vous facturera la réparation.
Une somme forfaitaire de 25 € TTC sera facturée en cas de retour SAV non justifié (par exemple piles hors services ou piles mises dans le mauvais sens).

11. Garantie

NUM'AXES garantit le produit contre les défauts de fabrication pendant les deux années qui suivent l'acquisition.
Les frais de transport aller-retour du produit sont à la charge de l'acheteur.

12. Conditions de garantie

1. La garantie sera assurée uniquement si la preuve d'achat (facture ou ticket de caisse) est présentée sans rature à **NUM'AXES**.
2. Cette garantie ne couvre aucun des points suivants :
   - le renouvellement de la sangle, du câble USB ou du système de fixation murale.
   - les risques de transport directs ou indirects liés au retour du produit chez **NUM'AXES**
   - l'endommagement du produit résultant :
     - de la négligence ou faute de l'utilisateur
     - d'une utilisation contraire aux instructions ou non prévue
     - de réparations faites par des réparateurs non agréés
   - la perte ou le vol
3. Si le produit est reconnu défectueux, **NUM'AXES** le réparera ou l'échangera selon son choix.
4. **NUM'AXES** ne pourra être tenu pour responsable des dommages qui pourraient résulter d'une mauvaise utilisation ou d'une panne du produit.
5. **NUM'AXES** se réserve le droit de modifier les caractéristiques de ses produits en vue d'y apporter des améliorations techniques ou de respecter de nouvelles réglementations.
6. Les informations contenues dans ce guide peuvent faire l'objet de modifications sans préavis.
7. Photos et dessins non contractuels.

13. Enregistrement de votre produit

Vous pouvez enregistrer votre produit sur notre site web **www.numaxes.com**.

14. Accessoires

Vous pouvez vous procurer les accessoires (piles, cartes SD) à tout moment sur le site
www.numaxes.com.

15. Collecte et recyclage de votre appareil en fin de vie

Le pictogramme apposé sur votre produit signifie que l'équipement ne peut être mêlé aux ordures ménagères. Il doit être remis à un point de collecte approprié pour le traitement, la valorisation et le recyclage des déchets électroniques ou rapporté

chez votre distributeur.
En adoptant cette démarche, vous faites un geste pour l'environnement, vous contribuez à la préservation des ressources naturelles et à la protection de la santé humaine.
Pour plus d'informations sur les lieux de collecte des équipements usagés, vous pouvez contacter votre mairie ou le service de traitement des déchets ménagers. Vous pouvez également nous retourner le produit.

16. Conformité aux normes européennes

Ce produit est conforme aux normes européennes.

Z.A.C. des Aulnaies
745 rue de la Bergeresse – C.S.
30157 45161 OLIVET CEDEX –
France

Tél. +33 (0)2 38 63 64 40 – Fax +33 (0)2 38 63 31 00

info@numaxes.com

www.numaxes.com